2022台北插畫藝術節

報名簡章

主視覺設計：桑拿大可

2018

2019

2020

2021

2022

| 台北插畫藝術節 Taipei Illustration Fair | 始於2018年

協助在地插畫藝術，打開光譜；將創作者從台灣發揚至海外之解決方案

屬於台北城市的插畫藝術節，
以在地連結國際的插畫藝術展會。固定舉辦的常態性盛會，
每年徵選一百位優秀在地、國際的插畫家，共同曝光凝聚插畫效益，
推動插畫藝術產業良性循環發展，讓「插畫不再只是插畫。」

參展者 | 每年約100-120位， 參與觀眾 | 每年約 5,000 位

第一線接觸消費者
線上&線下曝光宣傳

粉絲 / 藏家 / 合作廠商
每年
5,000+
參與者

創作者同業交流
打開插畫藝術的光譜
每年
100位+
創作者

2022台北插畫藝術節 策展主題 | 時尚動物園

2018 年，某國際知名精品服裝品牌於秋冬大秀上，邀請眾模特兒提著人頭，進行一場帶來視覺衝擊
既詭譎又精彩駭人的時尚展演。而這年恰巧為第一屆台北插畫藝術節：台灣在地常態型插畫展會的發源年。

「 不再一昧追求社會認同後，我們便能做真實的自己。 」該場大秀鼓勵觀眾可以找到真正的自我與
風格、自在地做自己。呼應到台北插畫藝術節的願景「 讓插畫不再只是插畫。 」，
每年發掘多元、相異獨特的插畫風格，為創作者設立展演之平台作為團隊致力的目標。
在 Ｗｅｂ 3.0 時代，大環境追求著「去中心化」、「降低成本」與「簡化流程」；
而在時尚產業中「快時尚系統」與「皮毛面料」造成的環境傷害，帶來的嚴重衝擊。造就了反方，支持「永續時尚」的大批群眾。

舉行至第五屆，如何永續地發展，又能在初衷不變之下，做出差異化並於求新求變 ？
若衣服為人類的包裝，褪去包裝之後我們剩下的是什麼？或許有天我們可能成為動物的「包裝」？
2022台北插畫藝術節邀請創作者以插畫、藝術創作表現不同的自我風格，追求深層的自我，
藉由「內在驅動力」不斷地省思及追求自我風格，透過插畫藝術在動物園中展現最真實、時尚的自己。

展覽時程 | 2022.12.16 (Fri.) - 12.18 (Sun.)

▪ 展覽地點 | 松菸文創園區_北向製菸工廠

活動時間

▪ 展覽日期
2022年12月16日 (五) - 12月18日 (日)

▪ 媒體嘉賓 VIP Day
2022年12月16日 (五) 12:00 – 14:00

▪ 大眾展期
2022年12月16日 (五) 14:00 – 20:00
2022年12月17日 (六) 11:00 – 19:00
2022年12月18日 (日) 11:00 – 19:00

進、撤場日

▪ 進場日期
2022年12月15日 (四) 11:00- 21:00
2022年12月16日 (五) 09:00- 12:00

▪ 撤場日期
2022年12月18日 (日) 19:00- 21:00

報名第一階

▪報名第一階段
2022年5月9日-2022年6月1日23:59止

第一階段錄取名單公佈日：
2022年**6月10日**
公佈**50位**錄取名額。

報名第二階

▪報名第二階段
2022年6月10日-2022年7月5日23:59止

第二階段錄取名單公佈日：
2022年**7月15日**
公佈**50位**錄取名額。

報名表單連結

參展資格與報名方式

- 報名資格：不限國籍、創作類別、創作風格

- **報名方式：線上表單填寫報名。**
  https://forms.gle/Bm1R94ZuNnKEDaUr8

- **Step 1** 填寫報名表單。
  第一階段｜2022/5/9-6/1
  第二階段｜2022/6/10-7/5

- **Step 2 入選者接受Email通知，得到匯款資訊，於7日內繳交：參展報名費 + 保證金。**
  (採先到先審制)

- **Step 3 完成參展報名。**

- **Step 4 公佈入選名單。**
  第一階段｜2022/6/10
  第二階段｜2022/7/15

【 注意事項 】

1. 主辦單位聯繫以電子**郵件**為主，請參展者於填寫報名資料時，務必提供可聯絡之電子信箱 (建議以Gmail為主)，如有變更請通知主辦單位，以免錯失相關訊息，影響參展權益。

2. **展位大小及規格**，皆**以報名時填寫之資訊為準**，如於報名後需更改，請於繳交展位費用前與主辦單位告知。

3. **入選名單將公佈於台北插畫藝術節官方網站及粉絲專頁** www.facebook.com/TIFTAIWAN

4. 主辦單位會**個別寄出「入選通知」**，請**入選者務必以 E-mail 回覆確認** 。

5. 請於入選通知後，**指定期限七天內繳交展位費用、參展保證金3,000元，以保留參展名額。**

【 取消與退費 】

1. 於報名後，經主辦單位審核通過後另通知繳費，參展費用一經繳交蓋不退還。

【 變更或延後 】

1. 由於今年遇到新冠病毒疫情，若因中央政策，導致大型展覽活動無法舉辦，主辦單位將退回**80%**參展費給參展者。 基於前期的行政作業成本，主辦單位將酌收**20%**行政費用，希望參展者能理解，若無法接受，請勿報名。

2. 若順利舉辦，但遇到因不可抗拒因素如天災、戰爭或其他非人為可改變之因素，迫使展覽地點改變、展期變更或取消，主辦單位將不負責償付參展者任何損失。

報名表單連結

主要展區：A區｜限定主題區、B區｜建議符合主題　　**特別活動：C區｜似顏繪區、D區｜生活市集區**

- 符合主題【時尚動物園】之元素｜時尚：服裝插畫、服飾、時尚配件、動物園：動物、動物圖騰等。
- 【生活市集區】招募類型｜咖啡飲品、甜點、簡單輕食、香氛、花卉植栽、飾品等生活類品牌為主。（**不可使用明火**）

展覽內容

場地為 366坪，圖僅為主題性分區大致規劃，確切位置將由主辦單位依照報名情況、作品性質與活動內容再行細部規劃。

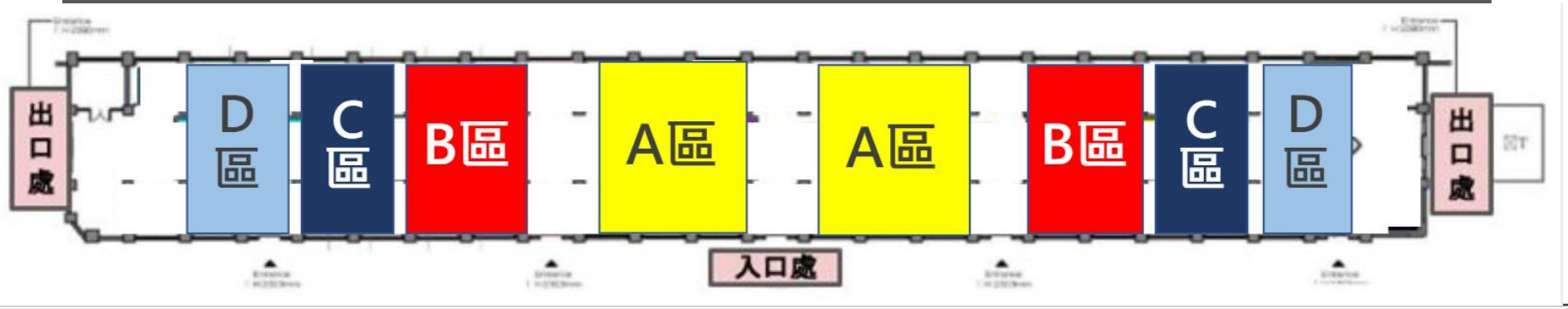

分區簡易平配圖

空展區示意圖

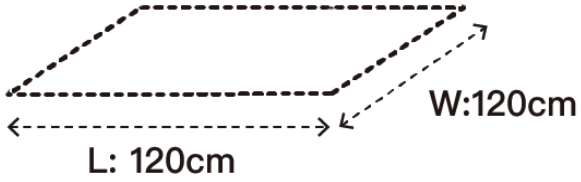

展覽區域	A 區（120*120空展位/個）	B 區（120*120空展位/個)
展出內容	需符合策展主題	建議符合策展主題
攤位費用 (未稅)	8,000 / 一個展位 15,000 / 兩個展位	7,000 / 一個展位 13,000 / 兩個展位

展覽區域	C 區 (1桌2椅)	D 區 (1桌2椅)
展出內容	似顏繪活動	生活市集區 (餐飲、生活選物為主)
攤位費用 (未稅)	2,500 / 天 6,500 / 三天	6,500 / 三天

一	全展區參展者共同義務與福利	
1	A、B、C、D 區	線上推廣與宣傳
		繳納保證金 3,000 元

二	A 、B展區參展者福利	
1	票卷	VIP票 2 張 (僅供觀展使用)
		一般票 4 張
2	畫冊	畫冊 1 本
3	工作證	2張
4	活動	參與交流者之夜
5	評選	符合主題者享有大會獎項評選資格

三	C 、D展區參展者福利	
1	票卷	一般票： 2 張，報名三天者享 4 張
2	工作證	2張

設備與服務

服務項目｜購置與租借項目：展版、 桌子、椅子、展燈、電源、牆面輸出、人力協助。(未稅價)

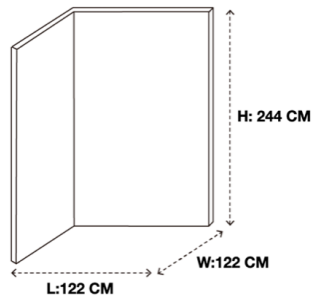

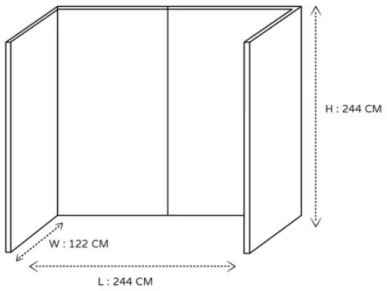

展板尺寸	122*122*244cm
顏色選擇	白色 / 木色
展板費用	8,000 / 一組
	15,000 / 兩組

設備服務	桌子(100*60*74)	椅子（摺疊椅）	展燈
租用費	600 / 一張	300 / 一張	200 / 個
	1,000 / 兩張	500 / 兩張	含展燈電費，如欲使用自己的展燈需另外購置【電源】費用。

設備服務	電源	牆面輸出(含貼工費用)	
租用費	900/ 電源1組含2個插座	3,000/1面(122*244cm)	8,000/3面(366*244cm)
	1,500/ 電源2組含4個插座	5,000/2面(244*244cm)	11,000/4面(488*244cm)

人力協助	佈展協助	撤展協助	顧展協助
租用費	300/小時，一人	300/小時，一人	200/小時，一人
時間	12/15, 11:00 - 21:00（10小時 10hours, NT.3,000） 12/16, 09:00 - 12:00（3小時 3hours, NT.900）	12/19, 19:00 - 21:00 （2小時 2hours, NT. 600）	12/16, 12:00 - 20:00（8小時 11hours, NT.1,200） 12/17, 11:00 - 19:00（8小時 11hours, NT.1,200） 12/18, 11:00 - 19:00（8小時 11hours, NT.1,200）

注意事項

1. 全區室內外**禁止使用任何形式之明火**(含打火機、焊接、噴燈及酒精膏)、吸菸(含電子菸)。

2. 全區**築、設備、管線與結構體，禁止釘、敲、槌、漆、依附、吊掛形式之施工方式。**

3. 施工期間工區範圍內，禁止嚼食檳榔、飲用及攜帶含酒精類飲料，且禁止有醉意之人員進行作業。

4. 全區**禁止使用泡棉膠、雙面膠、透明膠帶、強力膠等會殘膠或損壞表面之接著方式進行施工作業。**

5. 工區範圍人員應佩戴安全帽、穿著工作鞋、扣牢頤帶，且視不同作業類別配戴適當防護用具。

6. 工區範圍應設置警戒標示界線，對留置於現場之機器、工具及材料應有妥善之安全與管理措施。

7. 參展者應場地使用前完成場地點交，確認場地、設備狀態並製成紀錄；退場時亦同，
應**完成場地復原及清潔後**，與本策展單位進行場地驗收，若未完成場地驗收，將視同放棄保證金退回資格。

8. **施工廢料及包裝材料如塑膠製品、木製品、鐵製品、保麗龍類及珍珠板、膠帶類、花籃及花架、玻璃瓶、帆布及外燴使用之餐點廚餘…等，使用之參展者應負責清運。廢棄物及垃圾請勿滯留於現場，影響後續使用單位。**

9. 清洗汙水、油漆顏料、施工產生之廢水**禁止傾倒於廁所洗手台**，請使用拖布清洗盆，避免髒亂及管線阻塞。

10. **室內空間佈展使用之窗簾、布幕、地毯、人工草皮，應依「防焰性能認證實施要點」處理，現場物件均須檢附防焰標章。**

11. 本展會進行之販售行為，須符合法規，並且**開立發票**或是**合法收據**給予購買客戶。

注意事項皆根據 【松山文創園區】 之場地管理規範，與安全及政策相關。
若違反以上事項，本單位將不歸還保證金，且若屢勸不聽，本單位有權隨時停止參展者之參展權利，或處以罰金，且不退還場地費用。

常見問題

販售篇

Q：可否販售展出作品或周邊商品？ A：可以。但須自行開設發票或是合法收據。

展板佈置篇

Q：展板可以做繪製/黏貼嗎？撤場可以攜帶走嗎？ A：展板可以進行畫、貼、黏。撤場不能攜帶展板走。

Q：展板可以鑽/釘釘子嗎？ A：可以。但絕**不能穿孔**（展板兩公分），絕不能破壞建築本體，且撤場需拔除釘子。

Q：展區是否可以懸掛作品？ A：可以，但僅能掛輕型作品(5 KG 內)於**燈軌**上。不能掛於建築其他地方，且非每個展區的燈軌都在正上方。

Q：展板材質與承重為何？ A：展板材質為【波麗露木板】，承重約 5-10 KG

Q：展板使用範圍？ A：僅能使用展板**內面**。不能使用展板之側邊，以及背面。

展出品與人力篇

Q：展覽期間一定要在位置上嗎 ？ A：可以不用。但因為攸關參展者品牌形象，建議都要有人。另外，請自行確保財務、展品安全性。

Q：進、撤場時會有人協助嗎 ？ A：不會。如有需要，請事先提出預約申請，依照小時、人力計費。

Q：展出品、個人物品有保險嗎 ？ A：沒有。請自行確保展出品與個人物品之安全性，或為展出品自行投保。

設備租借篇

Q：可否自行攜帶桌、椅、展燈 ？ A：可以。如果欲使用自備展燈，需額外申請【電源】使用。

停車篇

Q：有停車位嗎？ A：沒有。需自行繳納停車費用，可以停在【台北文創大樓收費停車場】或是【松山高中收費停車場】。

報名表單連結

2022台北插畫藝術節 等你來報名！

報名表單連結

Taipei Illustration Fair
台北插畫藝術節